LUMINÁRIA LED

SAVEENERGY
LIGHTING LIFESTYLE

Bivolt (85-240V) | IP40 | 2 ANOS Garantia | 25.000 HORAS* | Não permite Dimerização | Descarte em local apropriado

*Vida útil acima de 8 anos considerando utilização diária de 8 horas

LUMINÁRIA LED EMBUTIR RECUADA 12W

TERMOPLÁSTICO PROSHIELD UV®[1] NÃO AMARELA

Referência	Cor	Temperatura de Cor	Fluxo Luminoso	Código EAN-13
SE-240.1648	Branca	3000K - Luz Quente	900lm	7898617512503
SE-240.1649	Branca	4000K - Luz Neutra	900lm	7898617512510
SE-240.1650	Branca	6500K - Luz Fria	1000lm	7898617512527
SE-240.1660	Jet Black	3000K - Luz Quente	900lm	7898617512626
SE-240.1661	Jet Black	4000K - Luz Neutra	900lm	7898617512633
SE-240.1662	Jet Black	6500K - Luz Fria	1000lm	7898617512640

Desenho Técnico (mm)

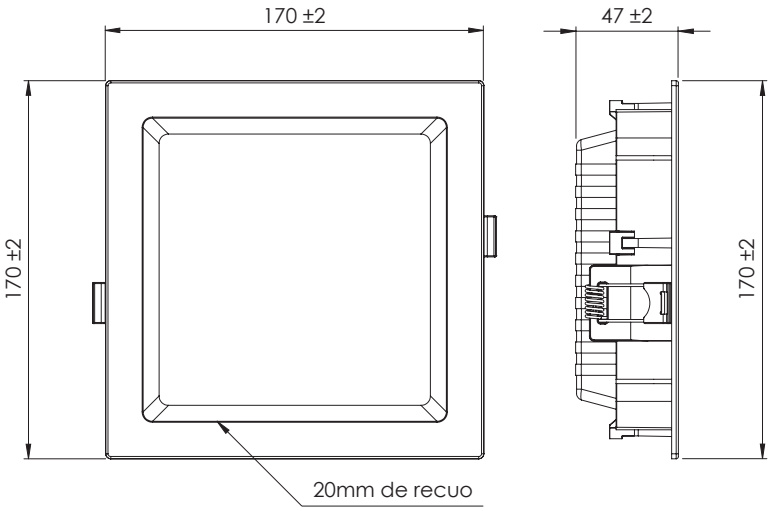

Informações Técnicas	
Potência	12W
Tensão Nominal	Bivolt (85-240V)
Fator de Potência	0,5
Freq. Nominal	60Hz
Corrente Nominal	160mA (127V) I 105mA (220V)
Ângulo	120°
Peso	190g
Dimensões	170x170x47mm
Nicho	155x155x50mm
Temp. de Operação	-10°C ~ 45°C
Garantia	2 Anos
Vida Útil	25.000 horas (L70)
Material do Corpo	Proshield UV
Material do Difusor	Polipropileno

LUMINÁRIA LED

Informações de Embalagem

Referência	Dimensão (mm) Color Box	Dimensão (mm) Caixa Master	Quantidade por Caixa Master	Peso Bruto (kg) Caixa Master	Código DUN-14
SE-240.1648	176x48x178	372x258x383	20 pçs	5,1	17898617512500
SE-240.1649	176x48x178	372x258x383	20 pçs	5,1	17898617512517
SE-240.1650	176x48x178	372x258x383	20 pçs	5,1	17898617512524
SE-240.1660	176x48x178	372x258x383	20 pçs	5,1	17898617512623
SE-240.1661	176x48x178	372x258x383	20 pçs	5,1	17898617512630
SE-240.1662	176x48x178	372x258x383	20 pçs	5,1	17898617512647

Curva de distância de luz

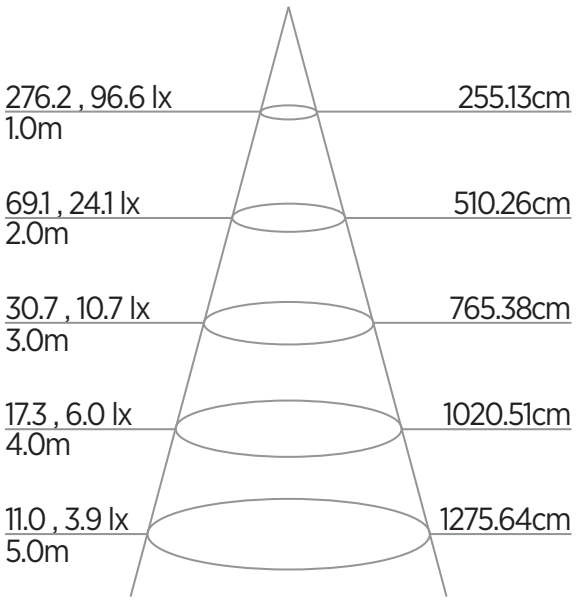

Curva de distribuição de luz (cd)

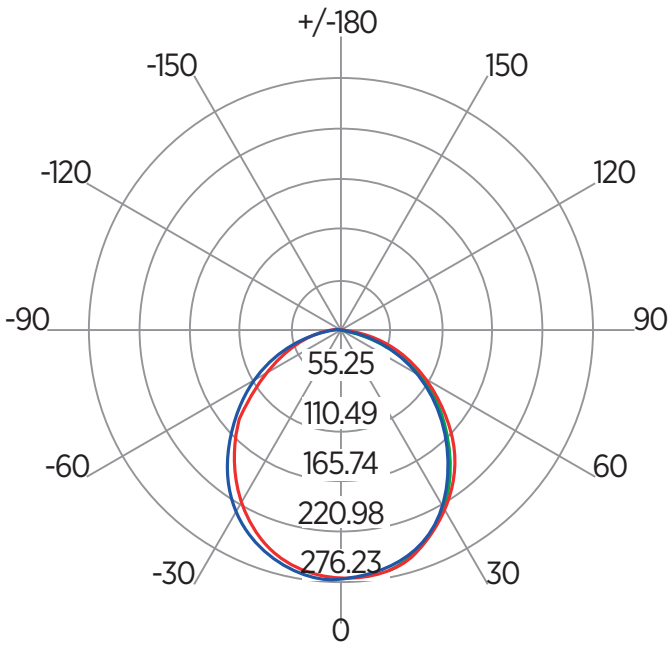

- Ausência de ruídos
- Não possui metais pesados
- Não emite raios ultravioleta ou infravermelho

ATENÇÃO!
- Utilizar apenas em ambientes internos.
- Utilizar peso adicional pode reduzir a estabilidade mecânica.
- Manter este produto afastado da umidade.
- Utilizar apenas um pano macio e seco para limpeza da luminária.

- Pronto para instalar
- Driver interno
- Acompanha molas para instalação