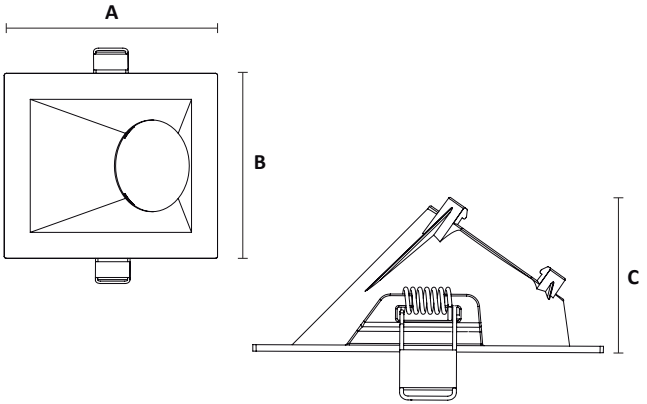

SKU	A x B (largura x profundidade)	C (altura)	COR
SE-330.1581	107x100mm	47mm	BRANCO
SE-330.1582	107x100mm	47mm	PRETO
SE-330.1583	107x100mm	47mm	BRANCO / PRETO

SAC 0800 750 5592
sac@**saveenergylife**.com
www.**saveenergylife**.com.br
/**saveenergylife**

Fabricado por
Light Engine Iluminação SA
Rua Vico Costa, 399 - Pavilhão 15 - Caxias do Sul - RS
CNPJ 24.546.165/0001-21 | INDÚSTRIA BRASILEIRA
FÁBRICA CERTIFICADA ISO 9001:2015

MAIS INFORMAÇÕES:

REV00

SAVEENERGY
LED AUTHORITY

MANUAL DE INSTALAÇÃO

EMBUTIDO ANGULAR DICRÓICA

GARANTIA 2 ANOS

FEITO NO BRASIL
Gera empregos. Gera segurança. Gira a economia.

LEIA ATENTAMENTE AS INSTRUÇÕES ANTES DE INSTALAR

Desligue a chave geral de energia antes da instalação (ou quando realizar manutenção/limpeza), evitando choque elétrico.

1 Marcar e recortar nicho no local desejado.

OBS.: Efeito luminoso conforme tabela de efeito.

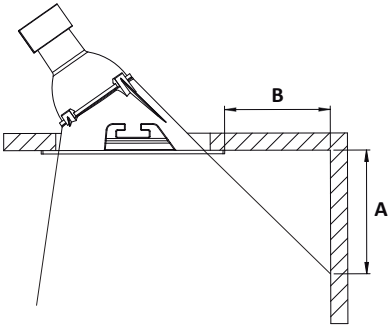

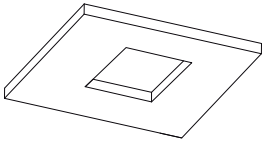

NICHO*	90x90x85mm

*A profundidade do nicho pode variar de acordo com o modelo e marca da lâmpada utilizada.

TABELA DE EFEITO

Início do efeito luminoso (A)	Distância da borda do embutido (B)
6cm	10cm
11cm	20cm
16cm	30cm
21cm	40cm
26cm	50cm
31cm	60cm
36cm	70cm
41cm	80cm

2 Certifique-se de que a rede elétrica esteja desligada. Instale o soquete ligando os fios e isole adequadamente a conexão.

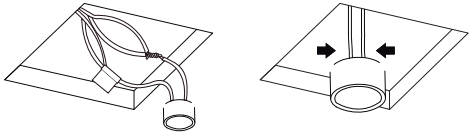

3 Encaixe a lâmpada nos clicks aplicando leve pressão. Em seguida conecte a lâmpada ao soquete.

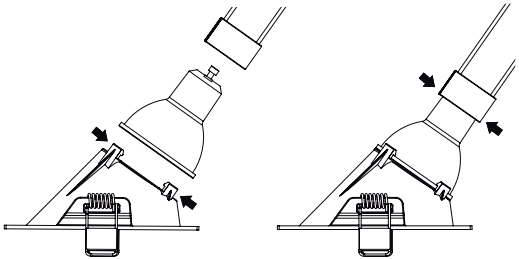

4 Instale o embutido conforme indicado nas figuras abaixo:

Pressione as molas para cima.

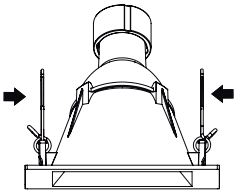

Encaixe primeiro o lado da lâmpada inclinando o embutido para baixo.

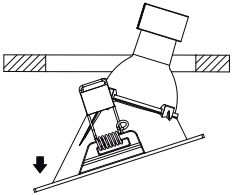

Encaixe o embutido no nicho.

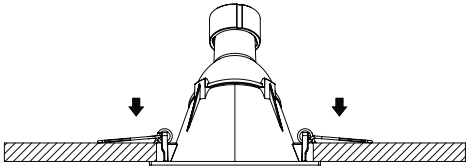

5 Produto instalado.

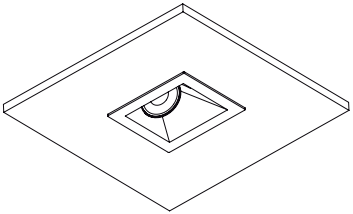

RECOMENDAÇÕES:

- IP20 - Uso Interno.
- Não utilize em áreas expostas à umidade ou totalmente vedadas.
- O uso do produto em desacordo com as orientações desse manual acarreta na perda da garantia.
- **UTILIZE SOMENTE COM LÂMPADA LED;**